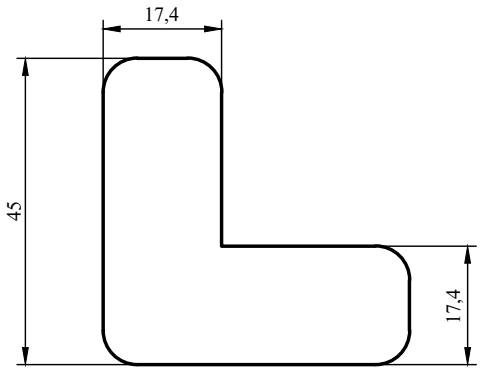

S-17415

191218 ve 191219 PROFİLLERİN
KULAK ALTI ALT SAÇ BAĞLANTISI

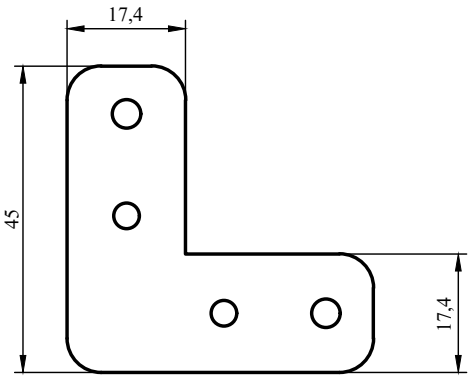

SM5-17415

191218 ve 191219 PROFİLLERİN
KULAK ALTI ÜST SAÇ SETSKURLU BAĞLANTISI

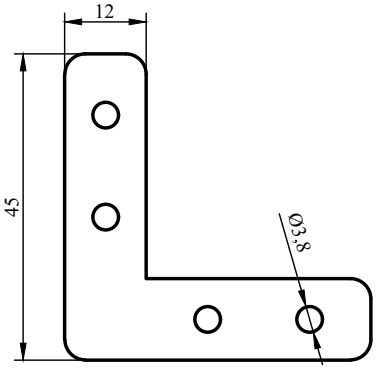

SD38-1215

191219 PROFİLİN
ARKA SAÇ BAĞLANTISI

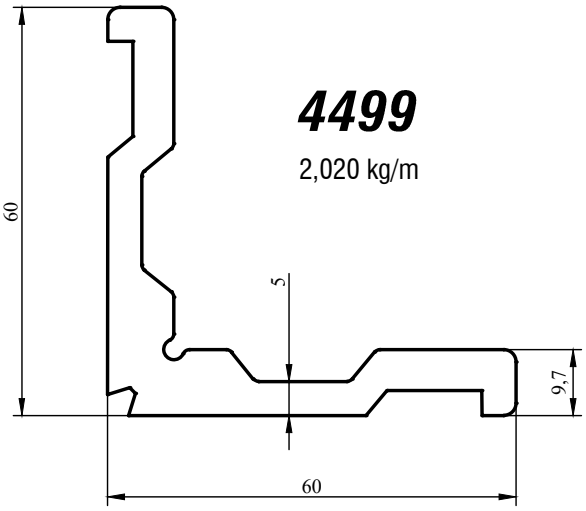

4499

2,020 kg/m

191219 PROFİLİNİN
ARKA SAÇ BAĞLANTISI
45mm BOYUNDA



TP-051

191219 ve 191218 PROFİLLERİN FİTİLİ