Otomat Alüminyum

KAPI KASASI PROFİLLERİ
DOOR FRAME PROFILES

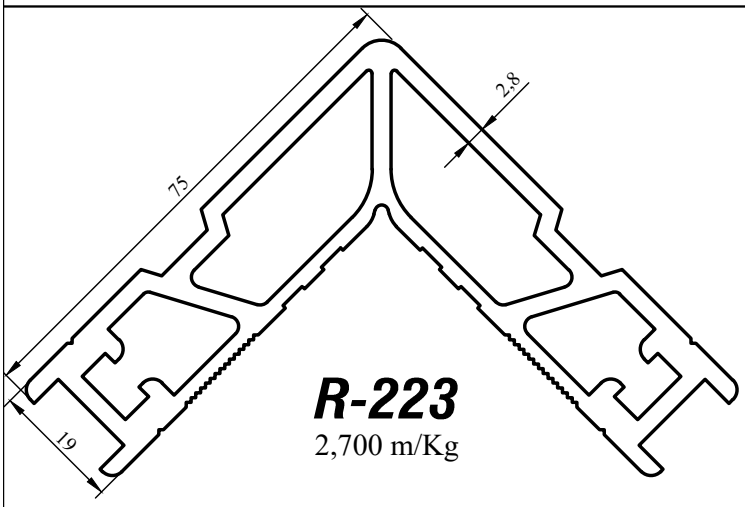

R-223
2,700 m/Kg

TABLODAKİ PROFİLLERİN KÖŞE BAĞLANTISI

PROFİLERDE KULLANILAN KESİLMİŞ ÖLÇÜLER VE ADETLER		
PROFİL NO:	KESİLMİŞ MM	AD/KÖŞE
6178	22,5	1
6179	44,5	1
180321	19	3
180322	19	3
180323	19	2
180324	62	1
180325	19	2
180114	19	2

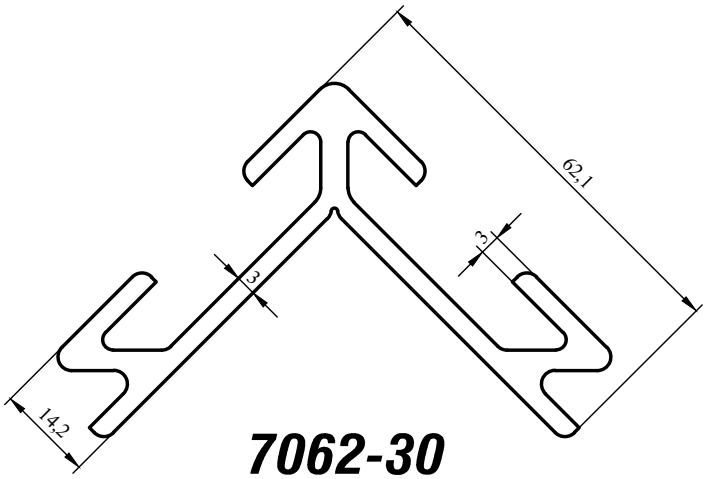

7062-30
1,750 kg/m

6177 PROFİLİN KÖŞE BAĞLANTISI
42,5 mm BOYUNDA KESİLMİŞ



16056

6177,6178,6179,180323,180324,180325,180114
180321 ve 180322 PROFİLLERİN KULAK FİTİLİ

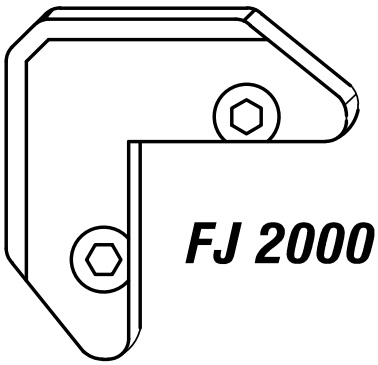

FJ 2000

6177,6178,6179,180323,180324,180325,180114
180321 ve 180322 PROFİLLERİN KULAK BİRLEŞTİRME
FUJİ 2000 KÖŞE BAĞLANTISI

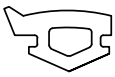

16056

6177 PROFİLİN KAPI KANAT ALTI FİTİLİ