Tente ve çadır profilleri

SERİ / 3440

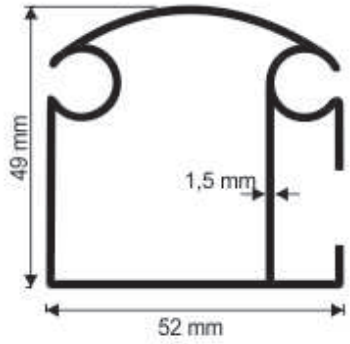

3480
0.991 kg/m

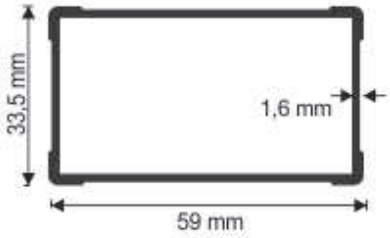

3481
0.810 kg/m

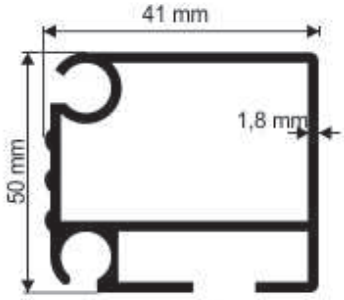

3482
1,030g/m

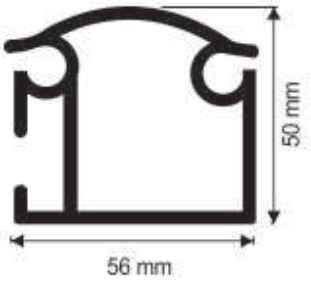

3483
1,418 kg/m

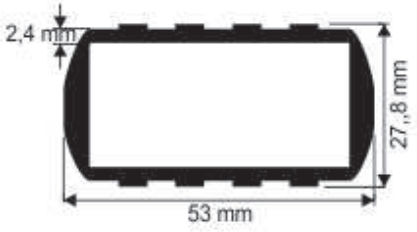

3484
1,093 kg/m

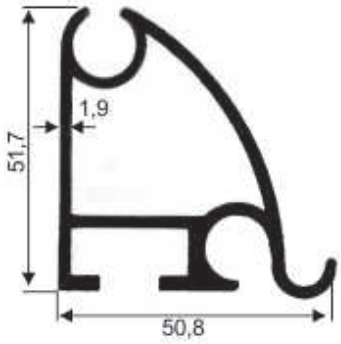

3706
1,155 kg/m

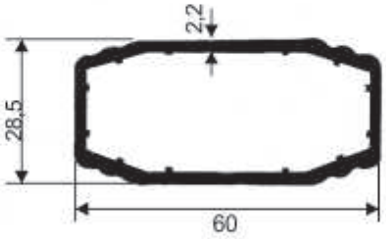

3707
0,934 kg/m

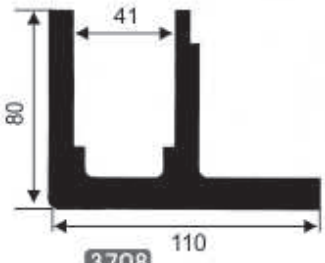

3708
7,575 kg/m

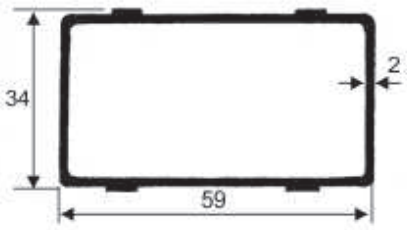

3709
0,785 kg/m

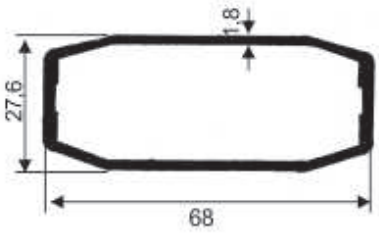

3710
0,960 kg/m

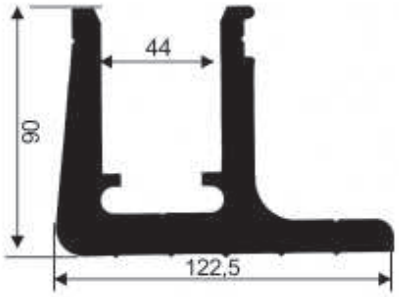

3711
9,600 kg/m

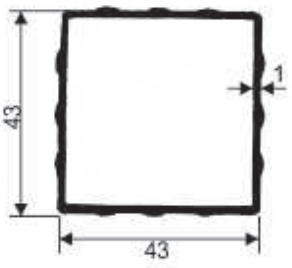

3712
0,450 kg/m

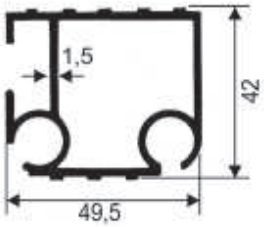

3713
0,855 kg/m



3714
0,280 kg/m



3715
0,287 kg/m

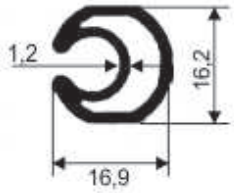

3716
0,265 kg/m

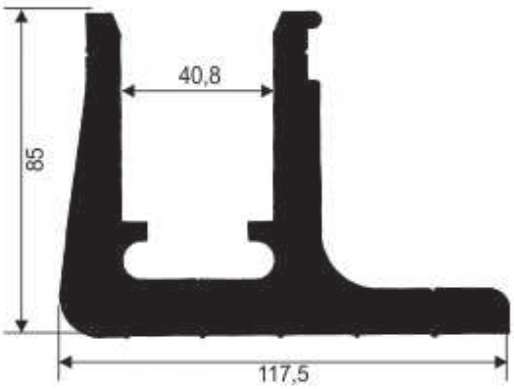

3717
8,365 kg/m

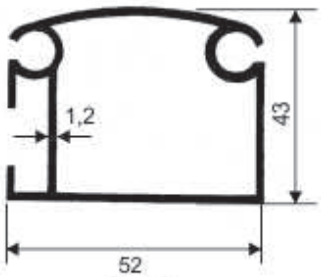

3718
0,765 kg/m

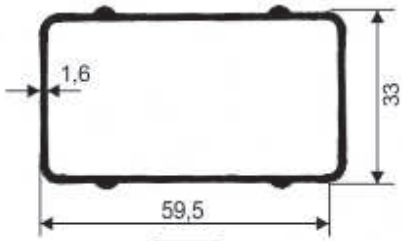

3719
0,750 kg/m

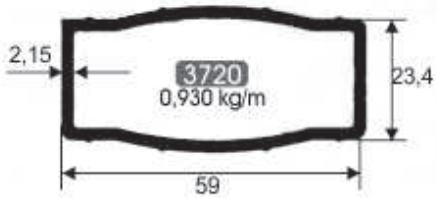

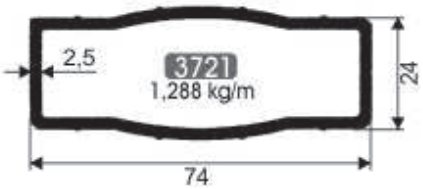

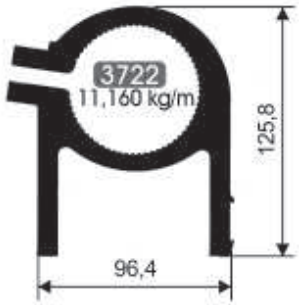

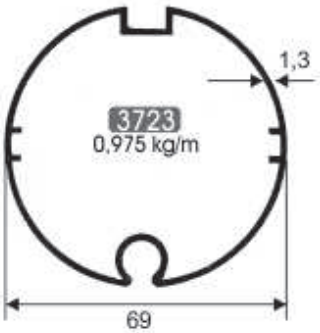

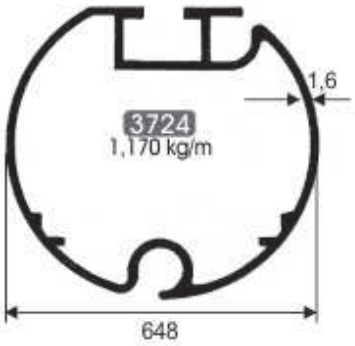

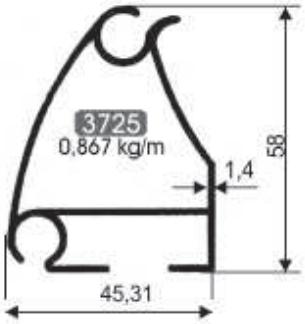

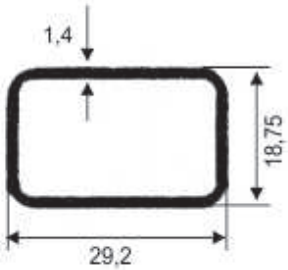

3726
0,287 kg/m

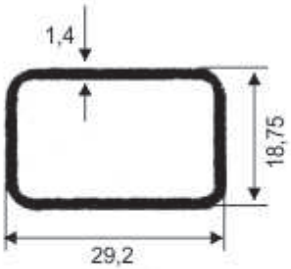

3727
0,287 kg/m

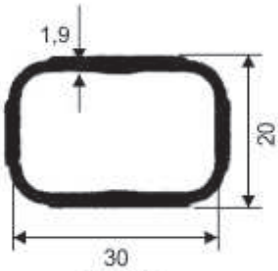

3728
0,390 kg/m

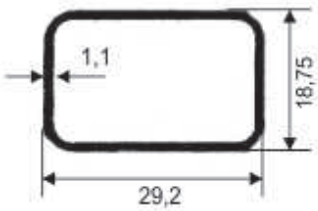

3729
0,239 kg/m

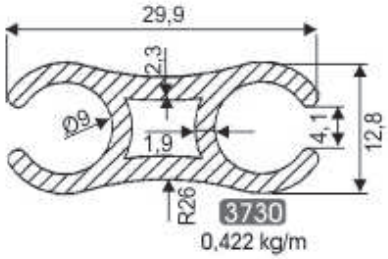

3730
0,422 kg/m

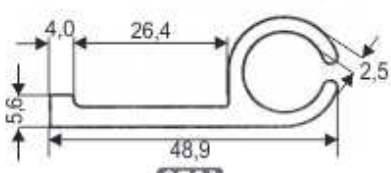

3731
0,701 kg/m

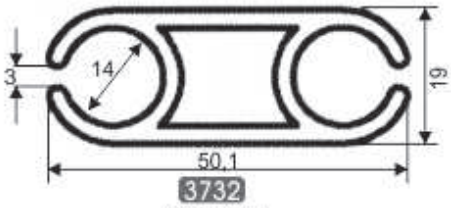

3732
0,981 kg/m

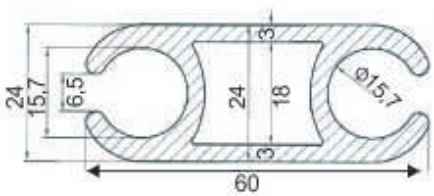

3733
1,664 kg/m