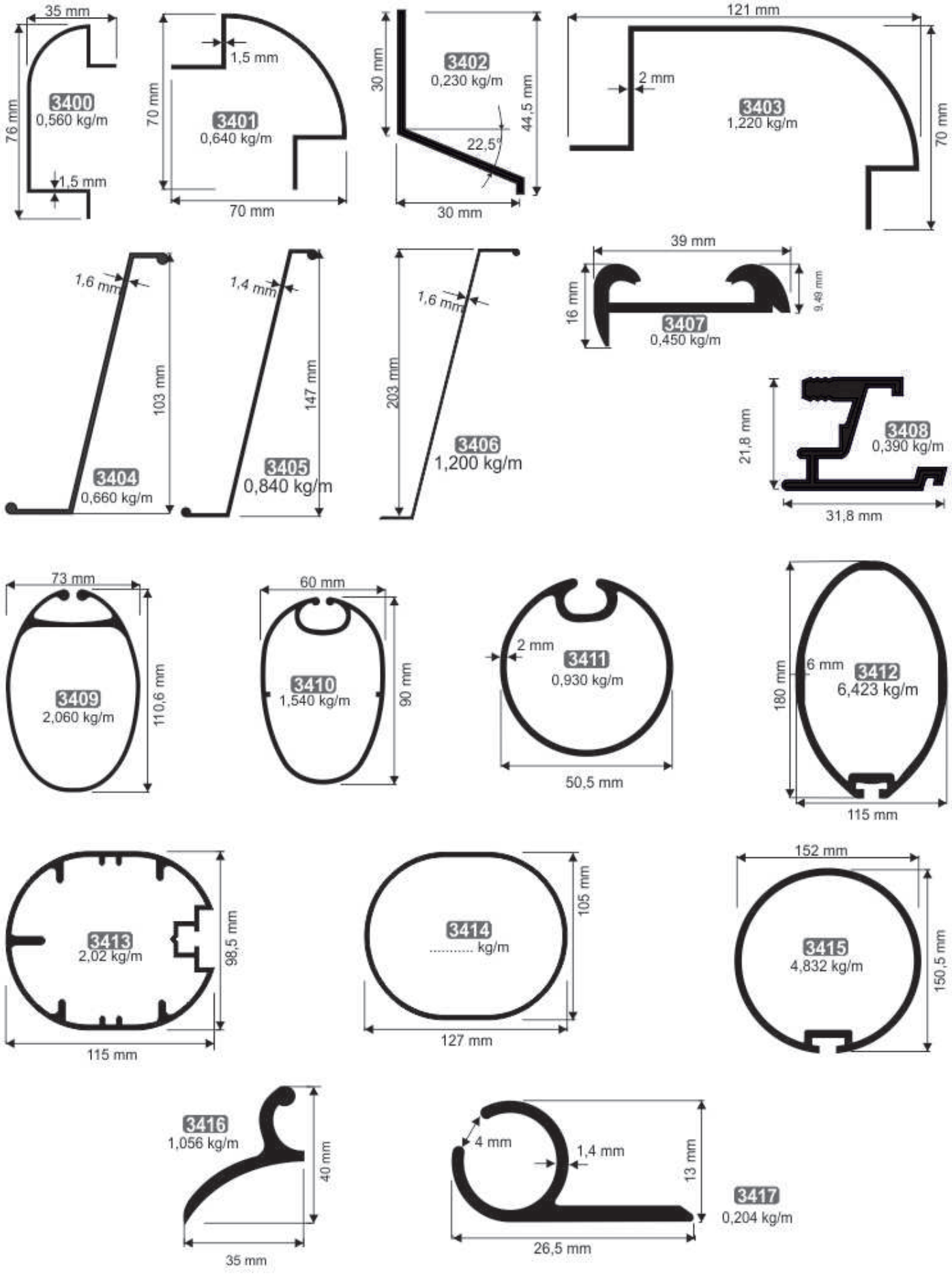
35 mm
76 mm
3400
0,560 kg/m
1,5 mm
1,5 mm
70 mm
3401
0,640 kg/m
70 mm
30 mm
3402
0,230 kg/m
44,5 mm
22,5°
30 mm
121 mm
2 mm
3403
1,220 kg/m
70 mm
1,6 mm
103 mm
3404
0,660 kg/m
1,4 mm
147 mm
3405
0,840 kg/m
1,6 mm
203 mm
3406
1,200 kg/m
39 mm
16 mm
9,48 mm
3407
0,450 kg/m
21,8 mm
3408
0,390 kg/m
31,8 mm
73 mm
3409
2,060 kg/m
110,6 mm
60 mm
3410
1,540 kg/m
90 mm
2 mm
3411
0,930 kg/m
50,5 mm
180 mm
6 mm
3412
6,423 kg/m
115 mm
3413
2,02 kg/m
98,5 mm
115 mm
3414
..... kg/m
105 mm
127 mm
152 mm
3415
4,832 kg/m
150,5 mm
3416
1,056 kg/m
40 mm
35 mm
4 mm
1,4 mm
13 mm
3417
0,204 kg/m
26,5 mm

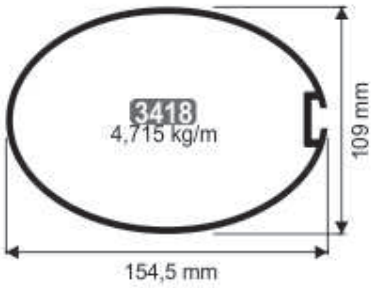
3418
4,715 kg/m
109 mm
154,5 mm

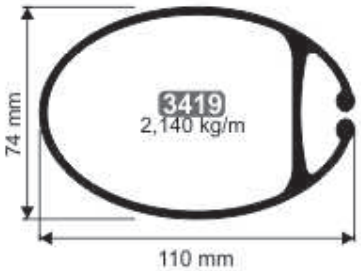
3419
2,140 kg/m
74 mm
110 mm

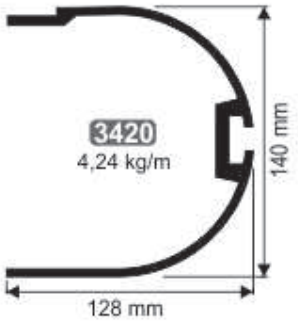
3420
4,24 kg/m
140 mm
128 mm

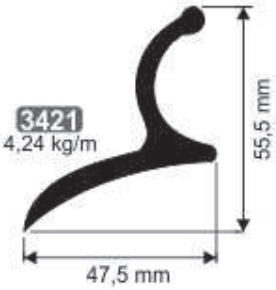
3421
4,24 kg/m
55,5 mm
47,5 mm

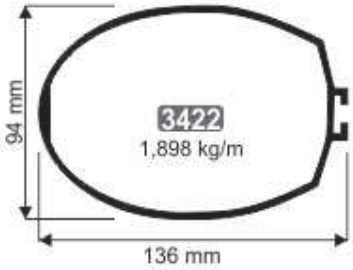
3422
1,898 kg/m
94 mm
136 mm

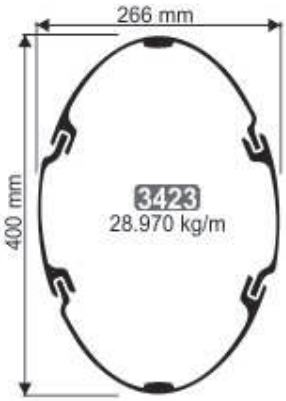
3423
28.970 kg/m
266 mm
400 mm

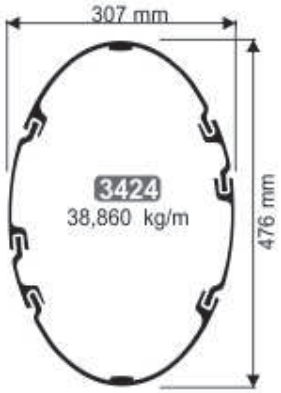
3424
38,860 kg/m
307 mm
476 mm


3425
42,680 kg/m
553 mm
321 mm

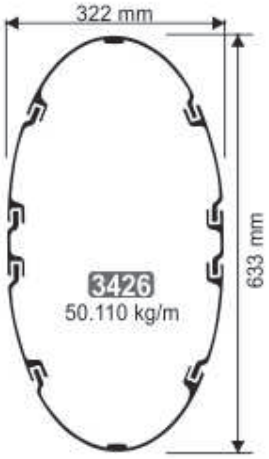
3426
50.110 kg/m
322 mm
633 mm


3427
56.110 kg/m
341 mm
727 mm


3428
68.050 kg/m
796 mm
382 mm

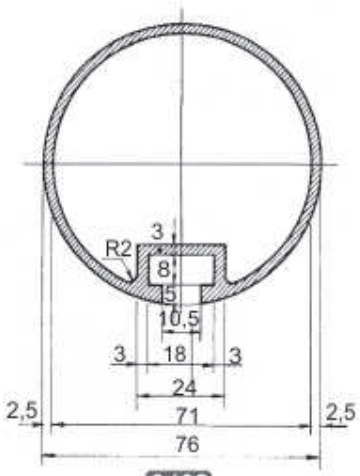
R2
3
8
5
10,5
3
18
3
24
2,5
71
2,5
76
3430
1,905 kg/m

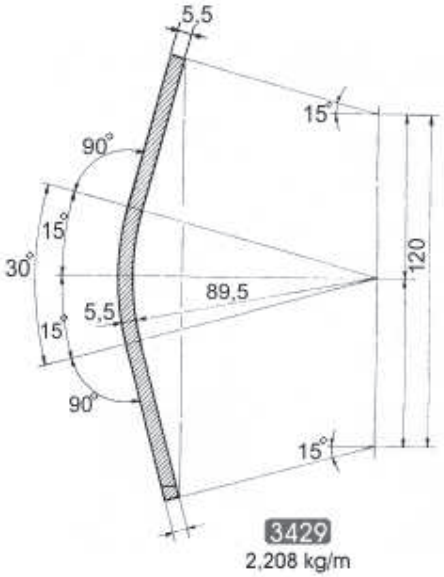
5,5
15°
90°
15°
30°
89,5
120
5,5
15°
90°
15°
3429
2,208 kg/m

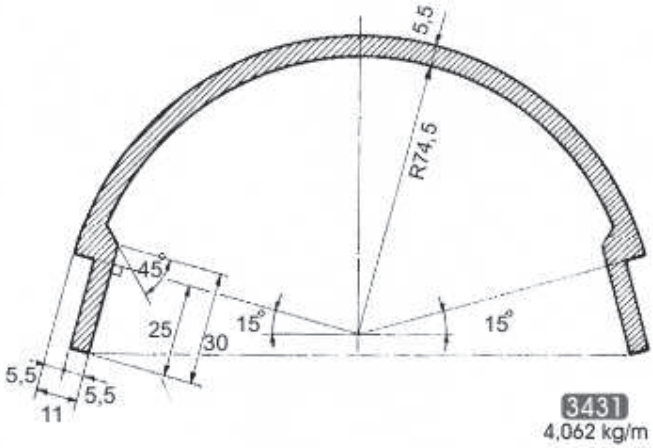
5,5
R74,5
45°
25
30
15°
15°
5,5
5,5
11
3431
4,062 kg/m