Küpeşte profilleri

SERİ / 3370

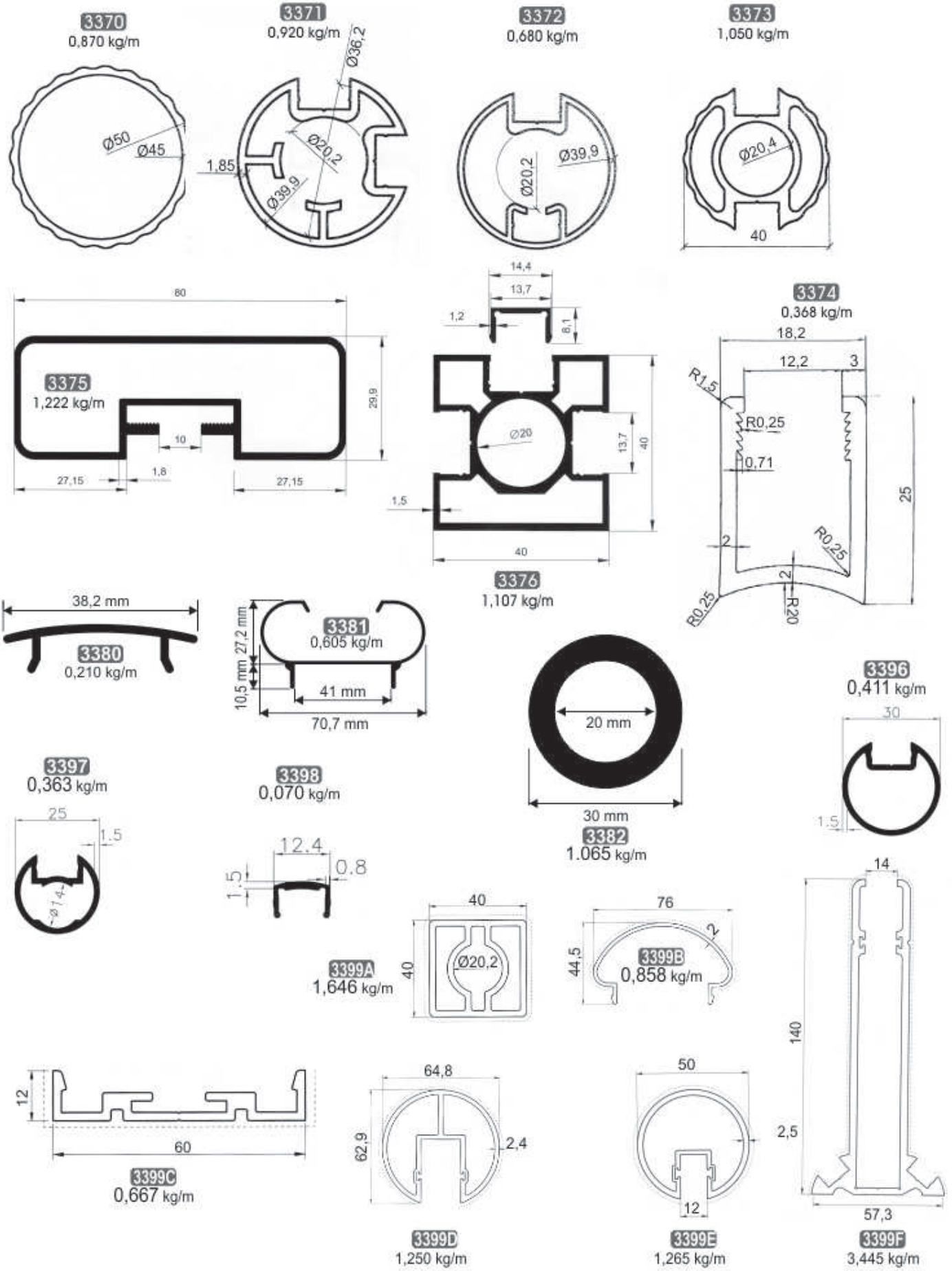

Küpeşte profilleri

