OTOMAT ALÜMİNYUM

Küpeşte aksesuar çeşitleri

SERİ / 3370

-80-

1	5000	50LİK BORU/kg.
2	5005	40LIK DİKME BORU/kg.
3	5004	40LIK DİKME BORU KAPAĞI/kg.
4	5006	16 LIK BORU/kg.
5	5001	MAFSALLI TAPA -YARIM AY-TK
6	5001/A	MAFSALLI TAPA
7	5001/L	LÜX MAFSALLI TAPA
8	5002	DİKME FLANŞ
9	5002/A	DEKORLU FLANŞ
10	5002/B	DÜZ UZUN FLANŞ
11	5002/C	LÜX DİKME FLANŞ
12	5002/D	BOMBELİ FLANŞ
13	5002/L	LÜX FLANŞ
14	5003	ANKRAJ
15	5003/A	SOM.VİDALİ ANKRAJ 50 LİK
16	5003/B	VİDALİ ANKRAJ DUVAR DİBİ SİS.
17	5007	50 LİK BİLEZİK DAR
18	5007/A	50 LİK BİLEZİK GENİŞ
19	5007/B	40 LİK BORU BİLEZİK
20	5008	50 LİK DUVAR FLANŞI
21	5008/A	50 LİK BORU YER FLANŞI
22	5008/B	40 LIK YER FLANŞI/DUVAR DİBİ
23	5009	50LİK BORU TAPASI
24	5010	11X11 CAM STOBU
25	5011	16 LIK DOLU TUTAMAĞI
26	5012	16 LIK DOLU TAPASI
27	5012/A	16 LIK DOLU TAPASI GENİŞ
28	5013	40 LIK DİKME TAPASI
29	5013/A	40 LIK BORU TAPASI
30	5014	DİKME ARASI CAM TUTAMAĞI
31	5015	ÇİFTLİ CAM TUTAMAĞI
32	5015	A ÇİFTLİ KELEBEK CAM TUTAMAĞI
33	5016	BİTİŞ CAM TUTAMAĞI
34	5016	A TEKLİ KELEBEK CAM TUTAMAĞI
35	5017	L BAĞLANTI
36	5017	A ARKA VİDASI
37	5018	30 LUK BAĞLANTI PULU
38	5019	DUVAR BAĞLANTI
39	5020	1/4 SİMİT
40	5020/A	1/8 SİMİT
41	5020/B	40 LIK DİRSEK
42	5021	SİMİT TAKOZU
43	5021-A	40 LIK DİRSEK TAKOZU
44	5022	16 LIK DOLU YUZUĞU
45	5022-A	16 LIK BORU DİR. DÖNÜŞ 90 C
46	5022-B	16 LIK BORU DİR. DÖNÜŞ 135 C
47	5023	ÇELİK DÜBEL
48	5024	YARIM AY
49	5024/A	DUVAR BAĞLANTI AY
50	5024/B	ALTI İNCE YARIM AY
51	5024/L	LÜX YARIM AY
52	5025	FREZELİ CAM TUTAMAĞI
53	5026	KANALLI CAM TUTAMAĞI
54	5027	AKEMİ
55	5028	20 LIK BORU ARA PARÇASI
56	5029	YANDAN BAĞ. ANKRAJ DEMİRİ
57	5030	TEKLİKURT AĞZI
58	5031	ÇİFTLİ KURT AĞZI
59	5032	DUVAR DİBİ BAĞLANTI
60	5033	DUVAR DİBİ VİDA
61	5034	DUVAR DİBİ ÖN KAPAK
62	5035	40 LIK BORU FLANŞ
63	5036	40 LIK YER FLANŞ / AD
64	5036/A	40 LIK FLANŞ ÜST KAPAK
65	5037	50 LIK YER FLANŞ / AD
66	5037/A	50 LIK FLANŞ ÜST KAPAK
67	5037/B	50 LIK 45 DERECE FLANŞ / AD.
68	5038	50 LIK MAFSALLI YARIM AY
69	5039	40 LIK MAFSALLI YARIM AY
70	5040	16 LIK YER FLANŞI
71	5051	50 LIK TOPUZ
72	5052	50 LIK MAFSALLI TAPA
73	5053	50 LIK YARIM AY
74	5055	DEKORATİF PUL 40 LIK
75	5056	DEKORATİF PUL 60 LIK
76	5057	DEKORATİF PUL 80 LIK
77	5058	16 LIK BORU PLASTİĞİ
78	5059	TAVAN BİLEZİĞİ

DUVAR DİBİ EMNİYET SİSTEMİ

79	6000	40 LIK ORTASI DELİK EMNİYET
80	6001	40 LIK ORTASI DELİK EMNİYET ALTI
81	6002	VİDALI ANKRAJ
82	5013/A	40 LIK BORU TAPA
83	5008/B	40 LIK YER FLANŞI / DUVAR DİBİ
84	5018	30 LUK BAĞLANTI PULU
85	5031	ÇİFTLİ KURT AĞZI
86	5036	40 LIK YER FLANŞI/AD.
87	5020/B	40 LIK DİRSEK
88	5021/A	40 LIK DİRSEK TAKOZU
89	5007/B	40 LIK BORU BİLEZİK
90	5005	40 LIK DİKME BORU/ KG
91	TAPA	

30 LUK SİSTEM

92	30S1	30 LUK MAFSALLI TAPA
93	3051/A	30 LUK YARIM AY
94	3052	30 LUK FLANŞ
95	3053	PUL
96	3055	30 LUK CAM BAĞLANTI
97	3056	30 LUK BORU
98	3057	ÇİFTLİ CAM BAĞLANTI
99	3060	ARA BAĞLANTI
00	3062	30 LUK TAPA
01	3063	30 LUK YER FLANŞI / AD
02	3063/A	30 LUK FLANŞ ÜST KAPAK / AD

KÜPEŞTE BAĞLANTI YAN MALZEMLERİ

03	5500	TABANCA
04	5501	YAPIŞTIRICI
05	5502	KARÖT
06	5503	HAVA POMPASI
07	5504	MATKAP MOTORU

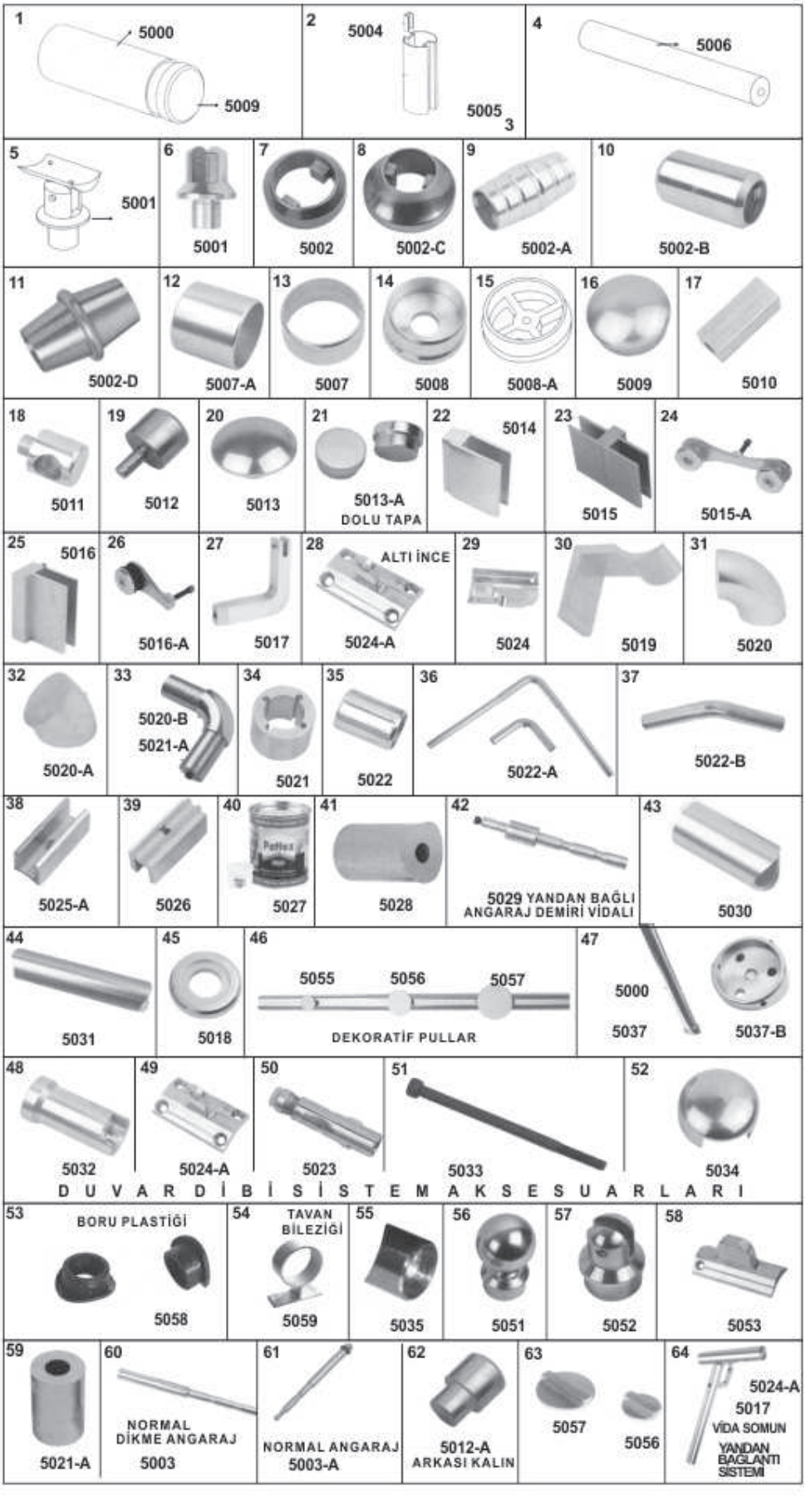

OTOMAT ALÜMİNYUM

Küpeşte aksesuar çeşitleri

-81-

SERİ / 3370







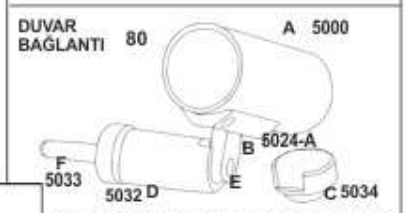

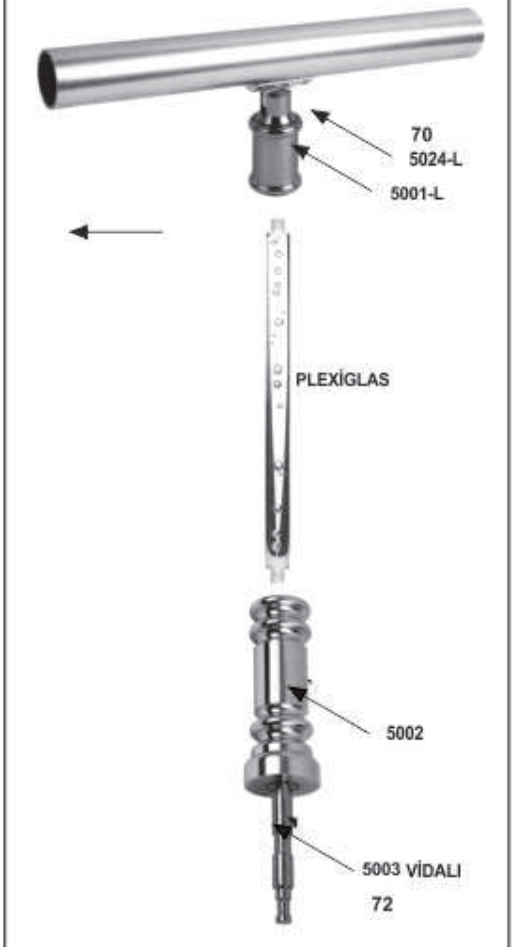

LÜX SİSTEM

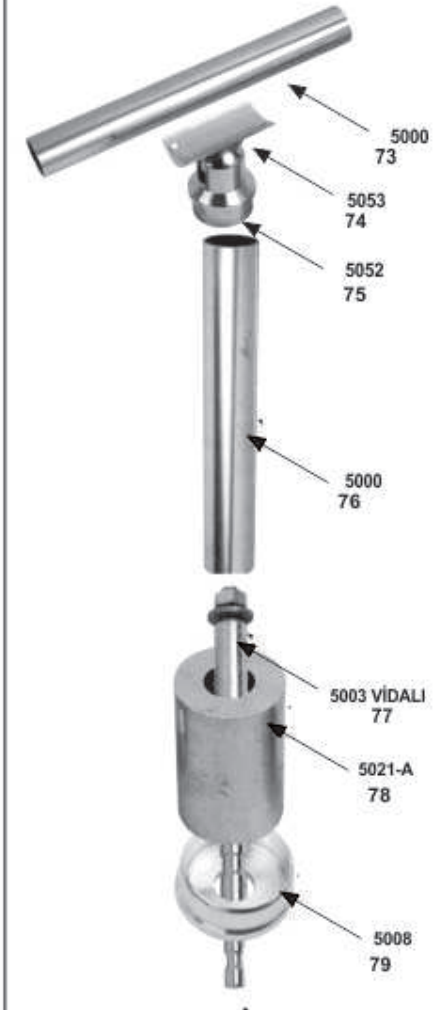

SİSTEM

YARDIMCI MALZEMELER



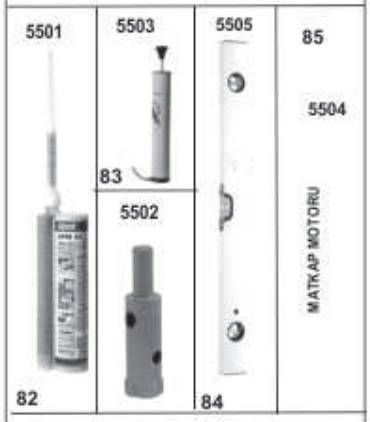

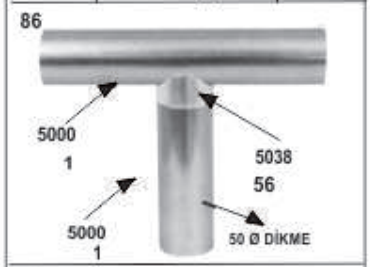

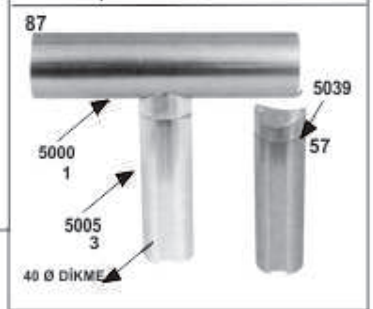

EKONOMİK KÜPEŞTE 30Ø SİSTEM

