Dekorasyon çizgili borular

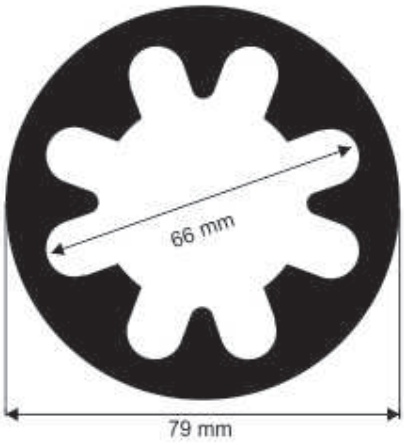

2029
6.692 kg/m

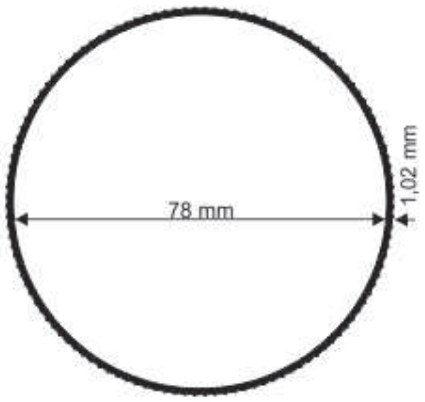

3126
0,742 kg/m

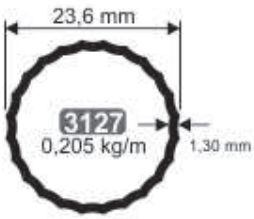

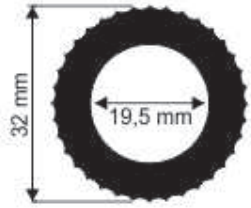

3128
1,286 kg/m

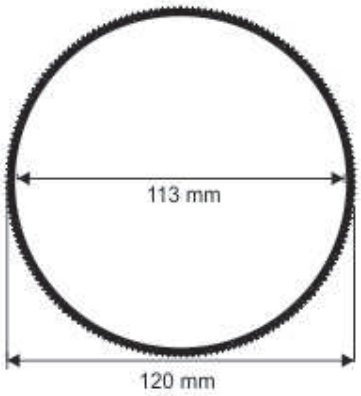

3129
3.375kg/m

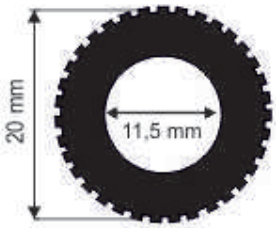

3130
0.532 kg/m



3131
0,157 kg/m

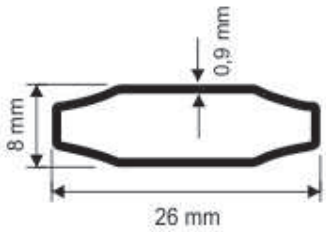

3132
0,170 kg/m

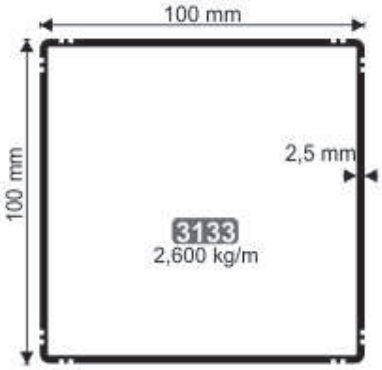

3133
2,600 kg/m

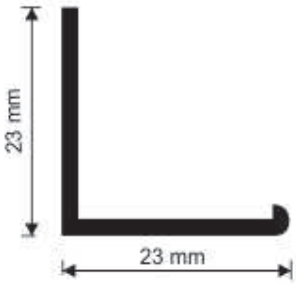

3134
0.183 kg/m



3135
0.105 kg/m

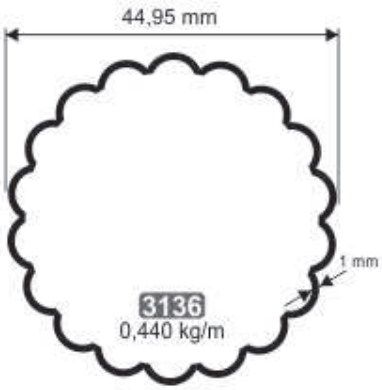

3136
0,440 kg/m



3137
0,260 kg/m



3138
0,210 kg/m

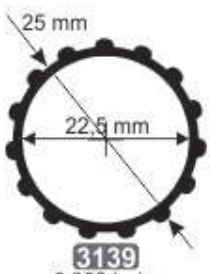

3139
0,328 kg/m

Dekorasyon çizgili borular

Greyaj Profilleri

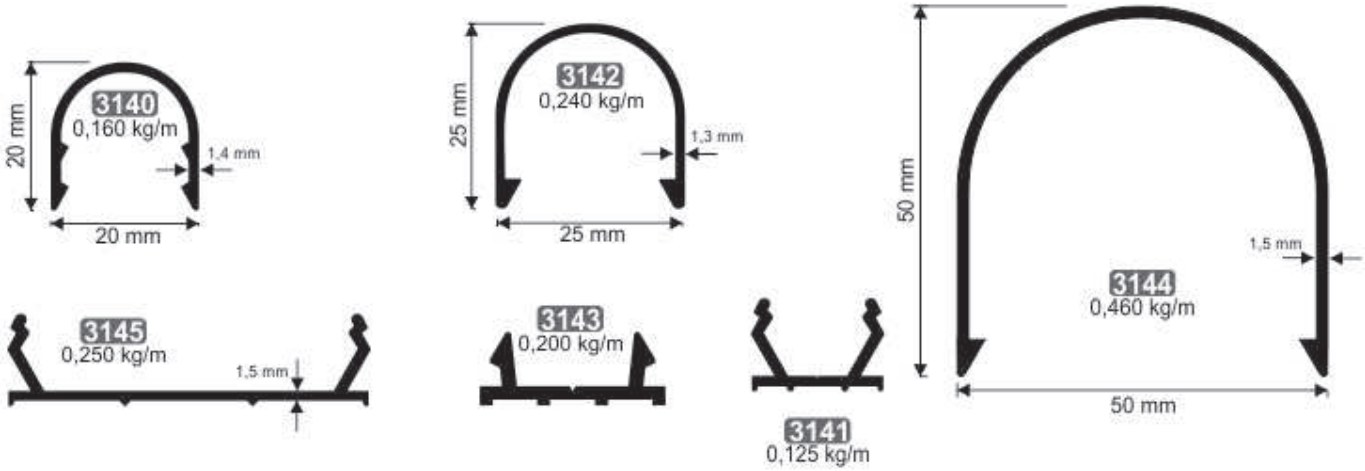

İç bölme Profilleri

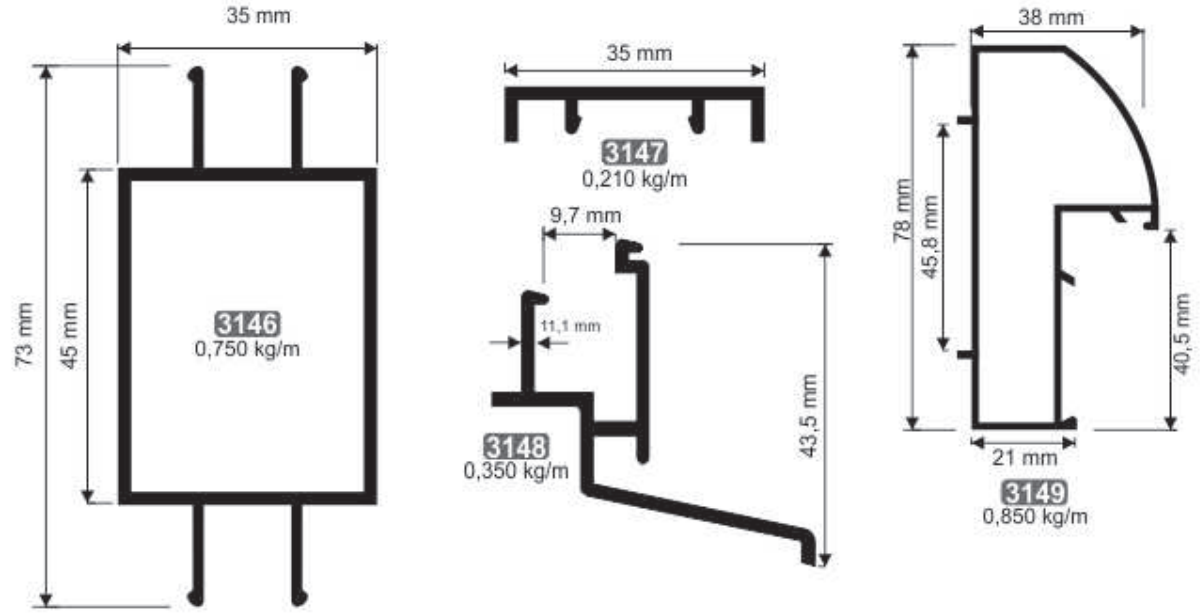

Sineklik Profilleri

