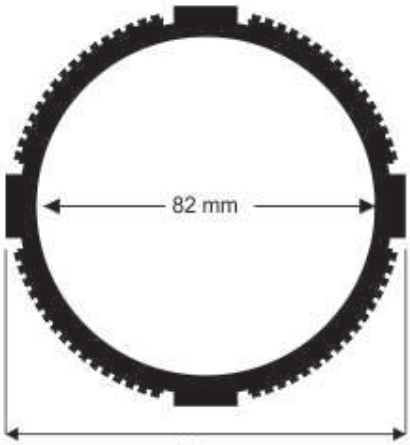

3100
3,347 kg/m

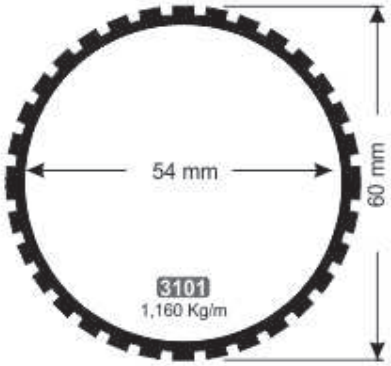

3101
1,160 Kg/m



3102
1,400 kg/m

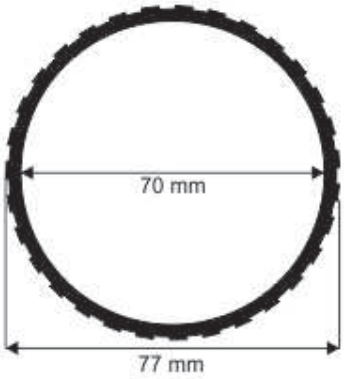

3103
1,525 kg/m



3104
2,506 kg/m
90 mm

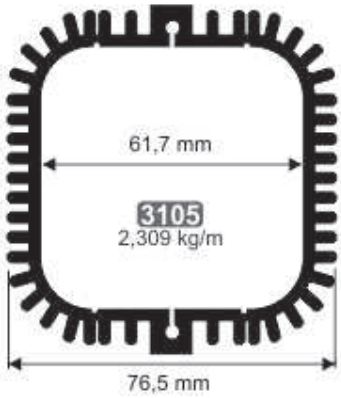

3105
2,309 kg/m



3106
0,360 kg/m

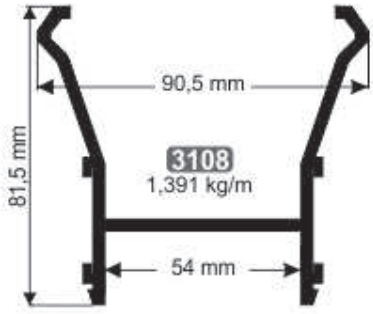

3108
1,391 kg/m

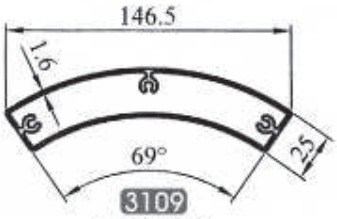

3109
1,833 kg/m

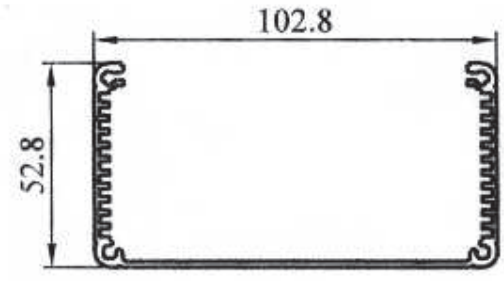

3110
1,198 kg/m

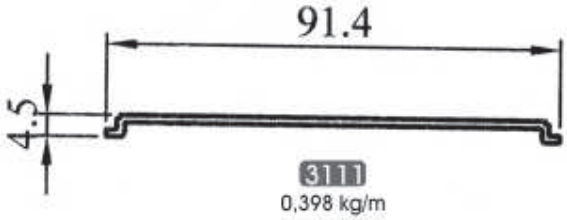

3111
0,398 kg/m